EC E5

Еліптичний тренажер

ПОСІБНИК КОРИСТУВАЧА

! Увага Перед тим як використовувати тренажер уважно ознайомтесь з усіма інструкціями та застереженнями у цьому посібнику.

! Увага Перед тим як використовувати тренажер уважно ознайомтесь з усіма інструкціями та застереженнями у цьому посібнику.

Зміст

Важлива інформація стосовно безпеки	3
Вправи для розминки	5
Зображення та перелік деталей	6
Використання і обслуговування	26
Функції панелі управління	27
Керівництво щодо усунення неполадок	38
Комутація електронних компонентів	39

Важлива інформація стосовно безпеки

Увага! Безпека продукту може підтримуватися, тільки якщо він регулярно перевіряється на наявність пошкоджень та зношення (см. розділ профілактичного обслуговування деталей)

Увага! Системи моніторингу серцевого ритму можуть бути неточними. Завелика кількість вправ може призвести до серйозних травм або смерті. Якщо Ви відчуваєте, слабкість негайно зупеніть тренування.

МІСЦЕ РОЗТАШУВАННЯ

1. Звільніть простір навколо тренажера від будь-яких перешкод. Принаймні на три кроки навколо тренажера має бути вільний простір, у тому числі від стін та меблів у тому числі.

2. Не користуйтесь орбітреком на вулиці, біля басейну або в місцях з високою вологістю.

3. В будь-якому випадку не дозволяйте іншим людям заважити користувачу або обладнанню під час тренування.

4. Пільно спостерігайте за дітьми, що використовують продукт.

5. Тренажер має використовуватись тільки на рівній поверхні з 0,5 м вільного простору навколо.

ФУНКЦІОНУВАННЯ

1. Завжди дотримуйтесь інструкцій на панелі управління для правильної роботи обладнання.

2. Під час роботи тренажеру не торкайтесь його рухомих частин знизу або в середині та не намагайтесь перевернути його на бік.

3. Ніколи не вставляйте предмети в отвори орбітреку. Якщо який-небудь об'єкт потрапив в середину, обережно вийміть його поки тренажер не використовується. Якщо об'єкт не досяжний, будь ласка, зв'яжіться з сервісним центром.

4. Ніколи не ставте ємкість з рідиною на тренажер, за винятком додаткового лотка або пляшки з водою у тримачі. Контейнери повинні бути вкриті кришками.

5. Одягайте взуття з гумовим покриттям підошви або інше з високим зчепленням. Не носіть взуття на високих підборах чи з шипами, шкіряні черевики, тапочки. Переконайтеся, що ніяких гострих речей не врізалось до підошви.

6. Не використовуйте орбітрек без взуття.

7. Тримайте всі вільні частини одягу, шнурки та рушники подалі від рухомих частин тренажеру.

8. Будте особливо обережні коли сідаєте на тренажер та злізаєте з нього.
9. Не дивіться у протилежному від руху напрямку під час тренувань.

Збережіть ці інструкції для подальшого використання

Зона тренування та вільна зона

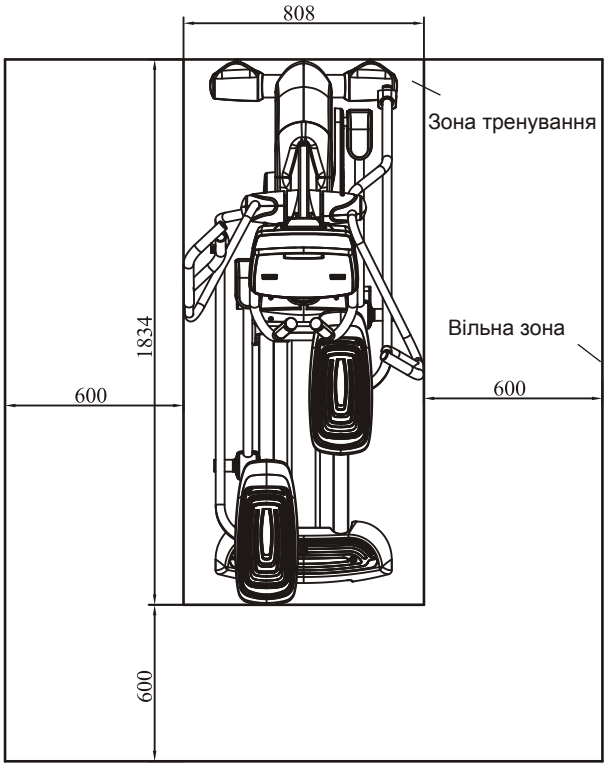

Специфікація

Клас: S

Максимальна вага використувача: 150 кг / 330 фунтів

Загальна площа тренажера: 808 x 1834 мм

Загальна маса тренажера: 127,50 кг / 280,50 фунтів

Вправи для розминки

КЕРІВНИЦТВО ЩОДО ТРЕНУВАНЬ

УВАГА! Перед початком цієї або будь-якої іншої програми вправ, Ви повинні проконсультуватися з лікарем. Це особливо важливо для людей старше 35 років або людей, що мають проблеми зі здоров'ям.

Розминка готує тіло для тренування за рахунок збільшення циркуляції крові, подачі більшой кількісті кисню в м'язи та підвищення температури тіла. Починайте кожне тренування 5-10 хвилин розтяжки та легких вправ, щоб розігрітися. Малюнки на цій сторінці показують кілька основних вправ на розтяжку, що Ви можете виконати перед початком тренуваннь. Для досягнення достатньої розминки, виконайте кожну вправу 3 рази.

ДОТОРКАЄМОСЬ ДО ПАЛЬЦІВ НІГ

Стоячи, трохи зігніть коліна і повільно нахиляйтеся вперед, починаючи від стегон. Дозвольте спині та плечам розслабитися, після того як Ви дотягнетесь до пальців ніг наскільки це можливо. Затримайтесь на 15 секунд, потім розслабтеся. Це розтягне Ваші стегна, задню частину колін і спину.

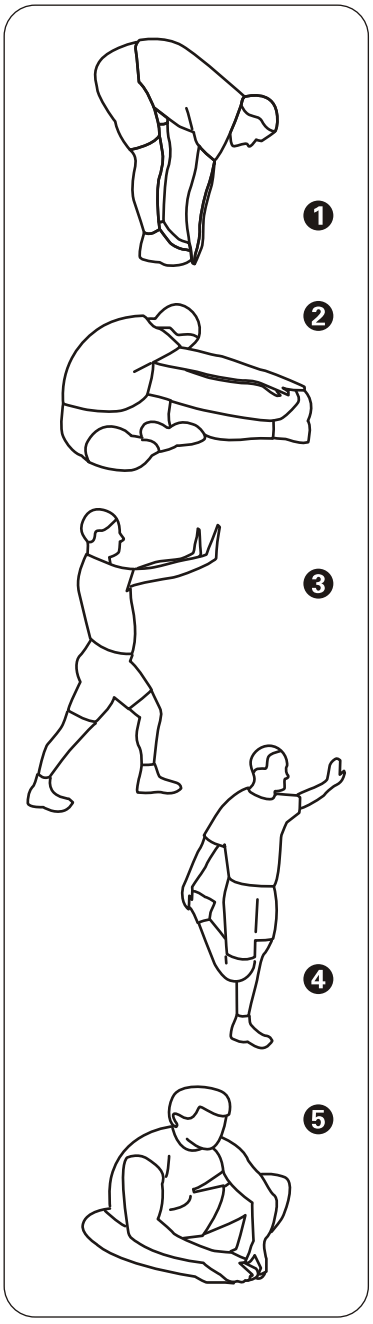

РОЗТЯГУЄМО ПІДКОЛІННЕ СУХОЖИЛЛЯ

Сядьте витягнувши одну ногу. Підтягніть стопу іншої ноги до себе і залиште її напроти внутрішньої поверхні стегна витягнутої ноги. Дотягніться до пальців ніг, наскільки це можливо. Затримайтесь на 15 секунд, потім розслабтеся. Це розстягне Ваші стегна, поперек і зону паху.

РОЗТЯГУЄМО АХІЛЕСОВЕ СУХОЖИЛЛЯ ТА ІКРИ

Одна нога стоїть перед іншою. Потягніться вперед і упріться руками в стіну. Тримайте спину прямо, а задню ногу повністю опустіть на підлогу. Зігніть передню ногу, нахиліться вперед і перемістіть стегна до стіни. Затримайтеся на 15 секунд, потім розслабтеся. Для розминки ахілесового сухожилля зігніть ногу, що знаходиться ззаду. Це розтягне ікру, ахілесове сухожилля та щиколотки.

РОЗТЯГУЄМО ЧОТИРИГОЛОВИЙ М'ЯЗ

Обіпріться однією рукою до стіни для балансу. Потягніться назад та захватіть ступню іншою рукою. Підтягніть п'ятку якомога ближче до сідниць. Затримайтесь на 15 секунд, потім розслабтеся. Це розтягне чотириголові м'язи стегна та бокові м'язи.

РОЗТЯГУЄМО ВНУТРІШНЮ ЧАСТИНУ СТЕГНА

Сядьте на підлогу, зведіть разом ступні, а коліна розведіть. Підтягніть ноги до області паху наскільки це можливо. Затримайтеся на 15 секунд, потім розслабтеся. Це розтягне чотириголові м'язи стегна та його внутрішню частину.

Зображення та перелік деталей

Монтаж вала

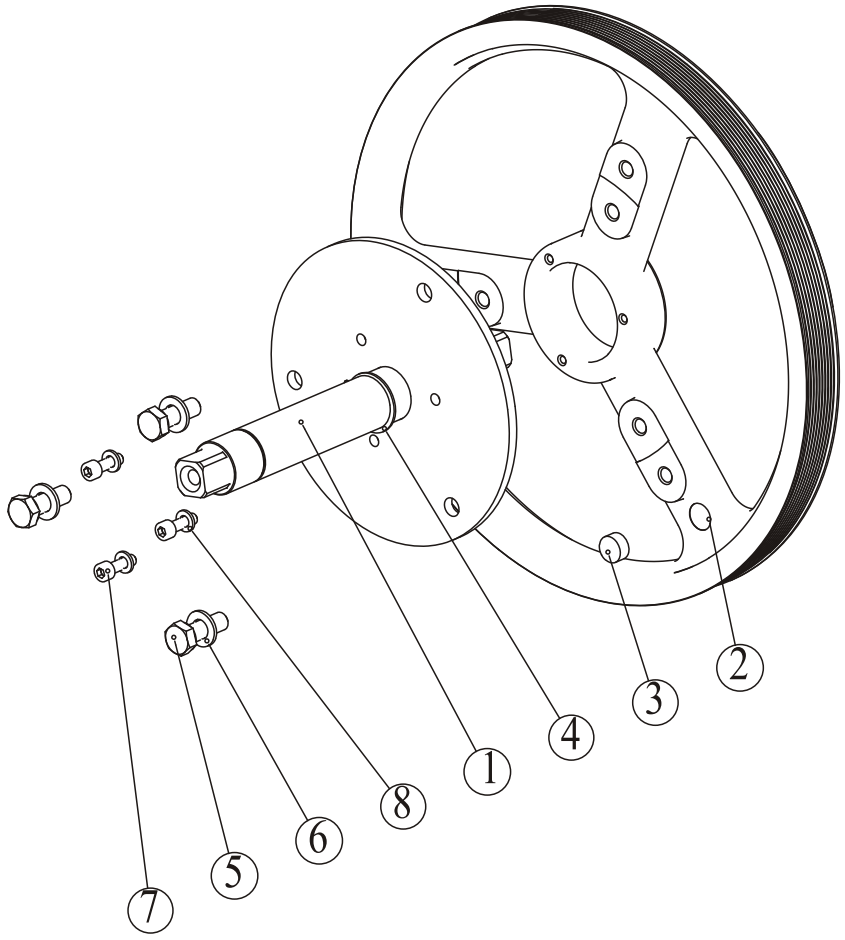

№	Опис	Кіль-ть
1	Вал	1
2	Шків	1
3	Магніт	1
4	Захисне кільце, Ø30	1
5	Болт з шестигранною головкою, M10*30	3
6	Шайба, Ø11*Ø20*2	3
7	Шестигранник, M6*20	3
8	Шайба, Ø6.6*Ø12*1.6	3

Зображення та перелік деталей

Монтаж системи гальм

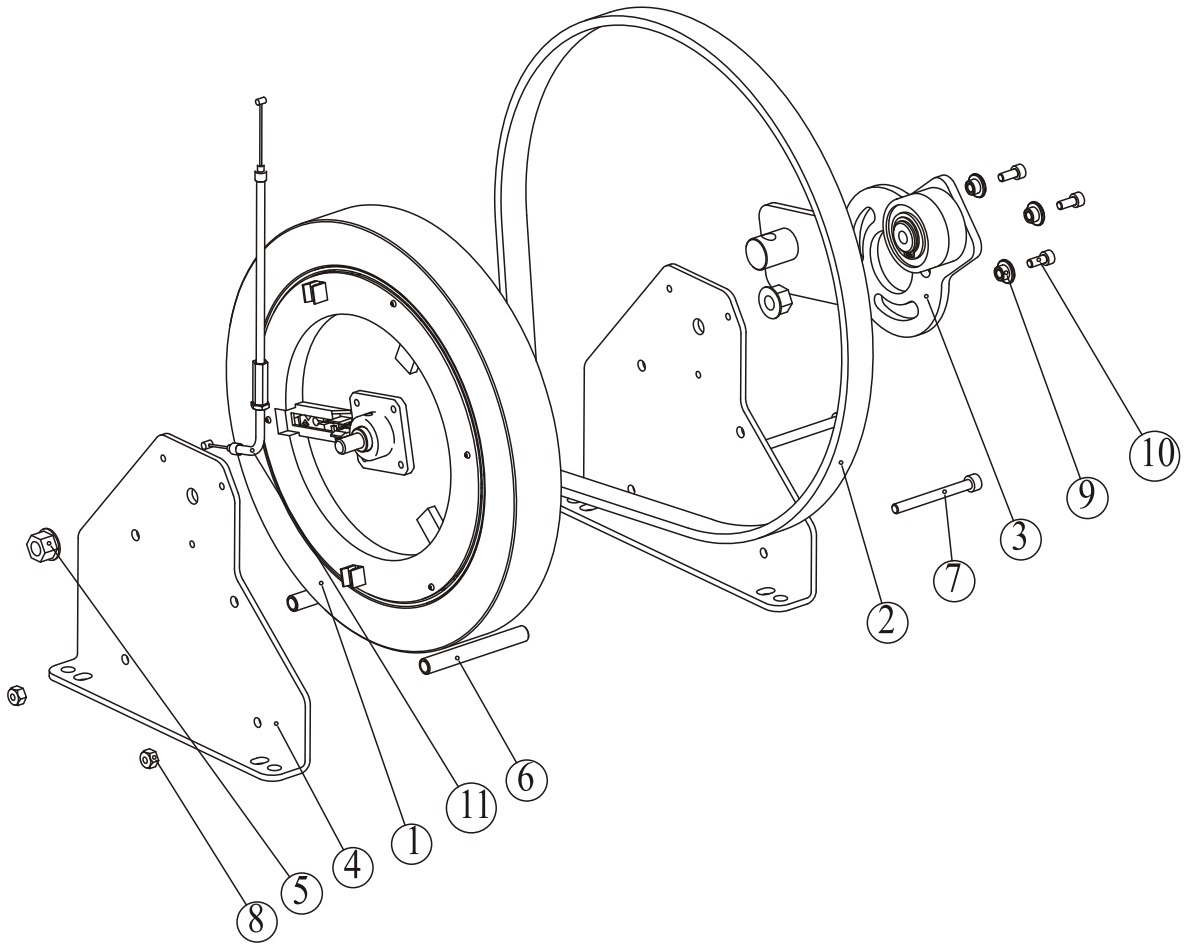

№	Опис	Кіль-ть
1	Гальмо	1
2	Поліклиновий ремінь, 510J8	1
3	Зібраний натягувач	1
4	Нерухома пластина гальма	2
5	Гайка з фланцем, 3/8"-26	2
6	Довга втулка	2
7	Шестигранник, M6*100	2
8	Нейлонова вставка стопорної гайки, M6	2
9	Втулка	3
10	Шестигранник, M5*12	3
11	Трос	1

Зображення та перелік деталей

Монтаж кріплення кривошипу

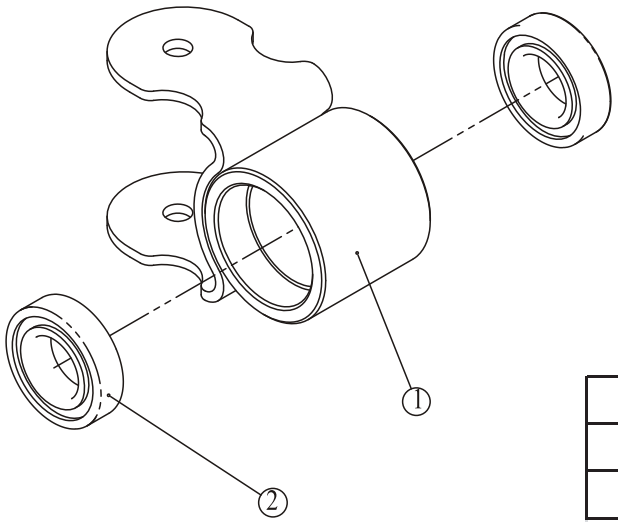

№	Опис	Кіль-ть
1	Кріплення кривошипу	1
2	Підшипник, 6005	2

Монтаж натягувача

№	Опис	Кіль-ть
1	Натягувач	1
2	Гайка втулка натягувача	1
3	Підшипник, 6204	2
4	Захисне кільце, Ø20	1
5	Захисне кільце, Ø16	1

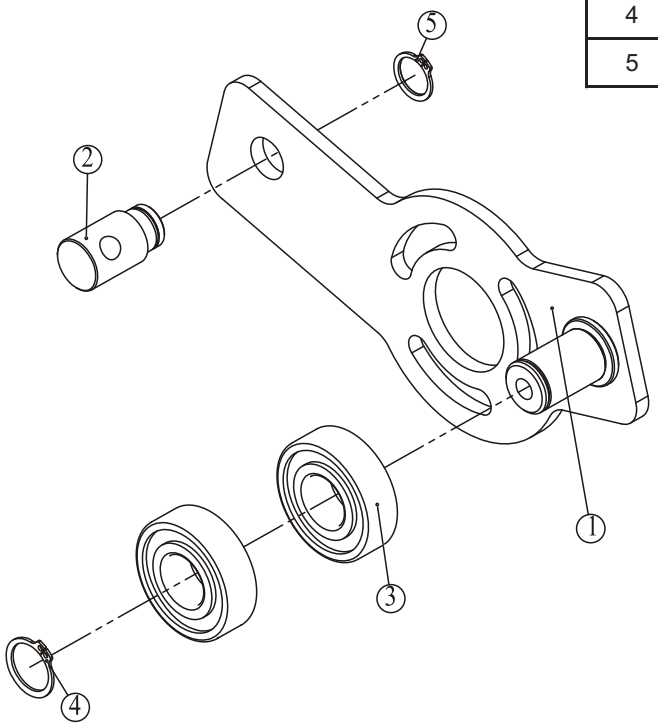

Зображення та перелік деталей

Монтаж передньої кришки

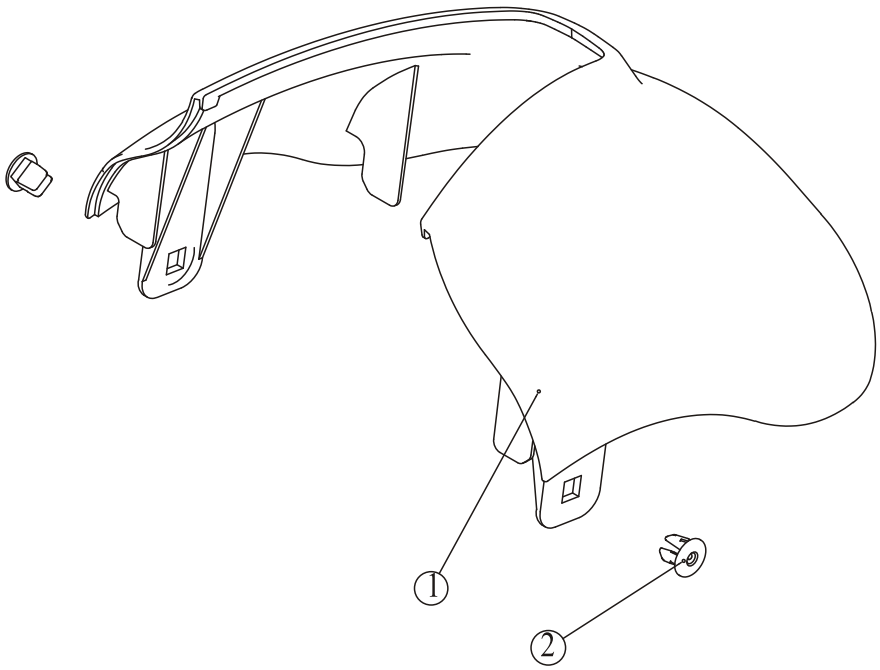

№	Опис	Кіль-ть
1	Передня верхня кришка	1
2	Гайка, PA6	2

Монтаж задньої кришки

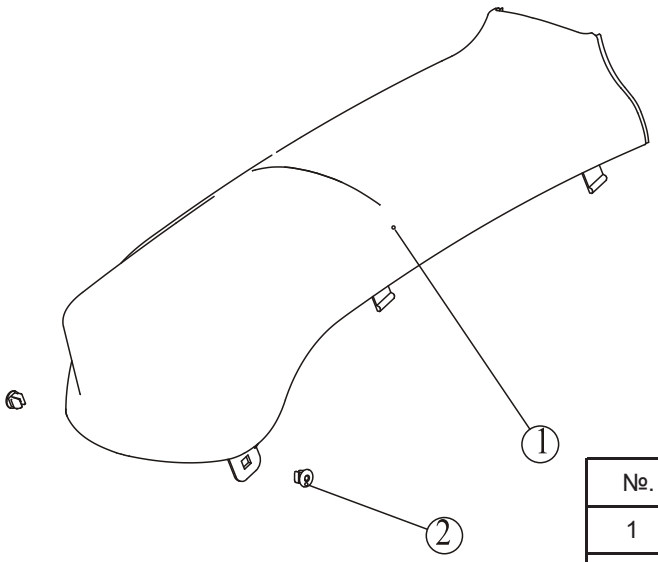

№.	Опис	Кіль-ть
1	Задня верхня кришка	1
2	Гайка, PA6	2

Зображення та перелік деталей

Монтаж стійки

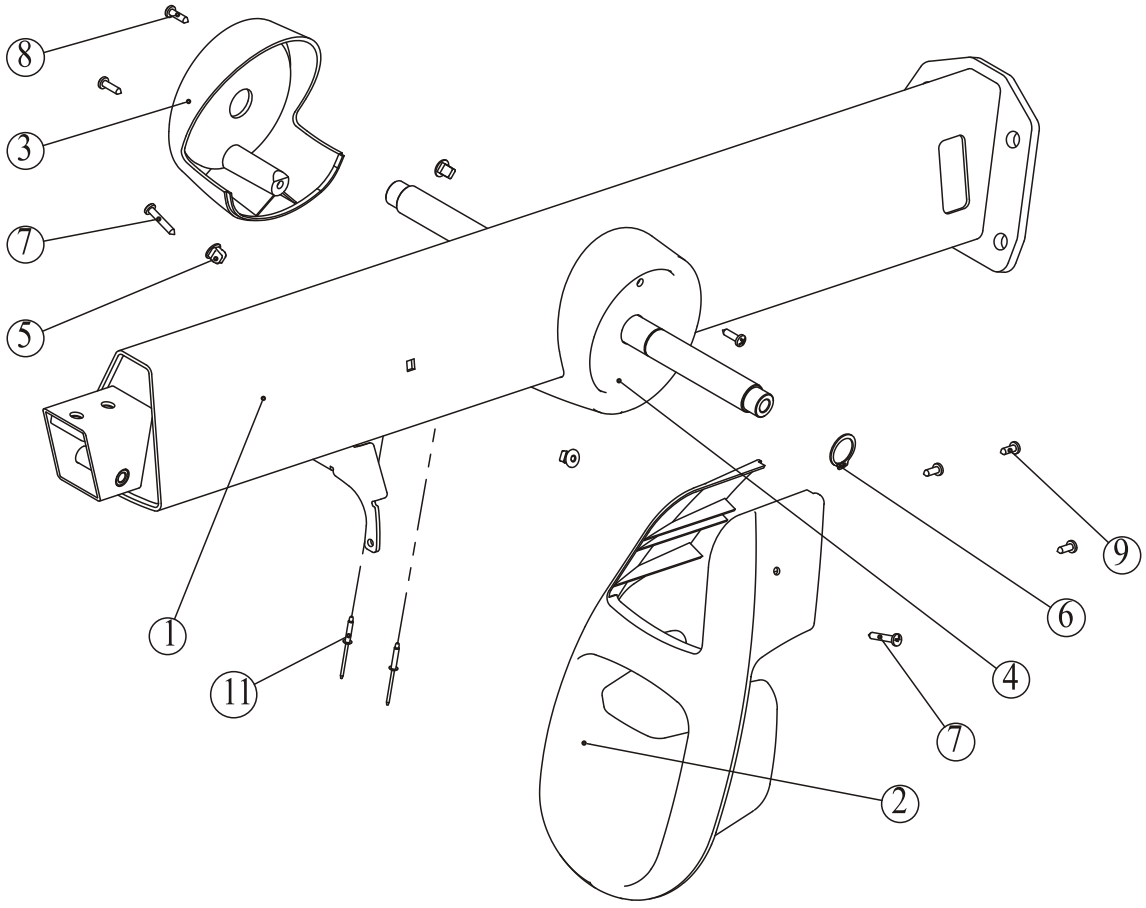

№	Опис	Кіль-ть
1	Стійка	1
2	Тримач для чашки	1
3	Ліва кришка шпинделя	1
4	Права кришка шпинделя	1
5	Гайка, PA6	4
6	Захисне кільце, Ø20	2
7	Гвинт, ST4.2*25	2
8	Гвинт, ST4.2*16	3
9	Гвинт, ST4.2*13	3
10	Кабель Консолі 1	1
11	Заклепка	2

Монтаж панелі управління

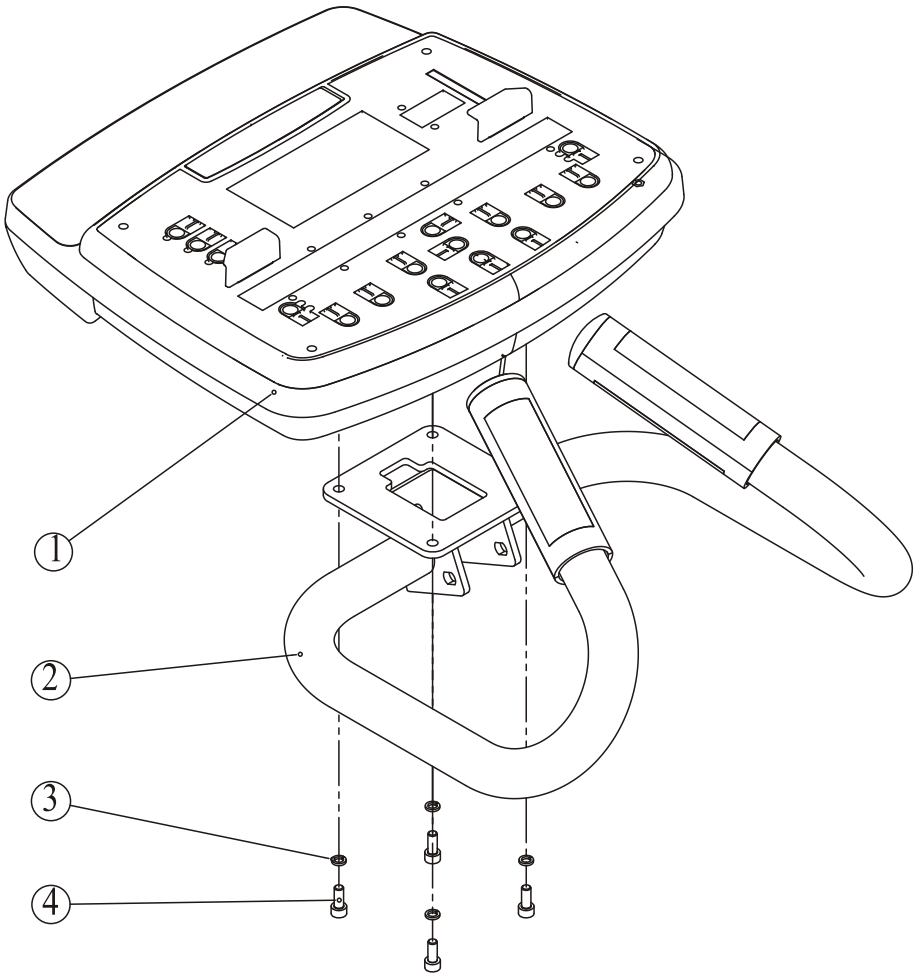

№	Опис	Кіль-ть
1	Панель управління	1
2	Зібрана рукоятка	1
3	Пужинна шайба, Ø6	4
4	Шестигранник, M6*15	4

Зображення та перелік деталей

Консоль

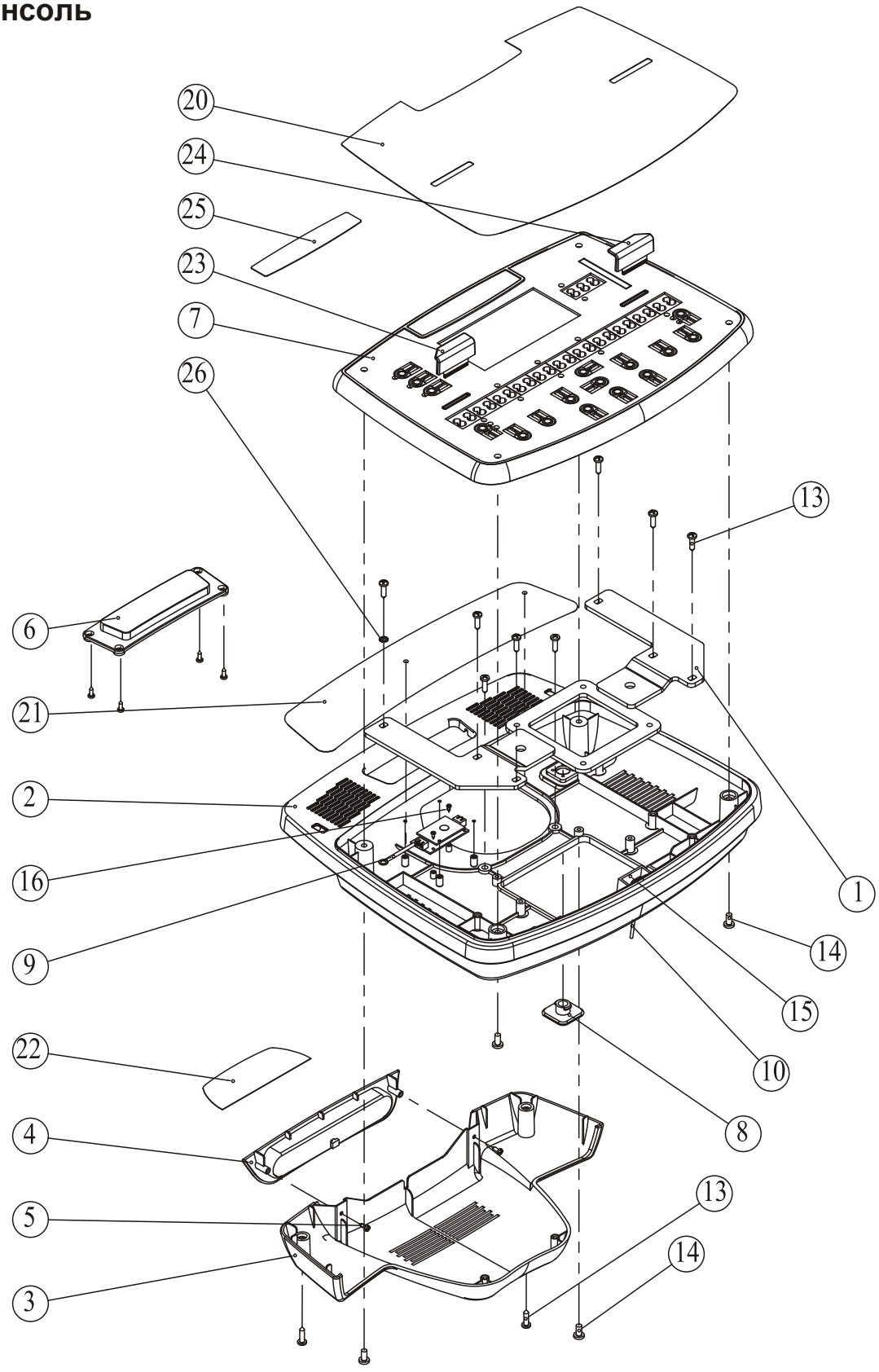

Зображення та перелік деталей

Панель управління

№	Опис	Кіль-ть
1	Кронштейн конолі	1
2	Верхня частина корпусу консолі	1
3	Нижня частина корпусу консолі	1
4	Тримач батареї	1
5	Гвинт, ST2.9*9.5	6
6	Заглушка	1
7	Зібраний корпус електронної плати	1
8	Затичка	1
9	Плата пристрою зчитування пульсу з рук	1
10	Плата приймача данних серцевого ритму	1
11	Магнітне кільце	3
12	Магнітне кільце	2
13	Гвинт, ST4.2*16	10
14	Гвинт, M5*10	4
15	Отвір клямки корпусу	1
16	Гвинт, ST2.2*6.5	2
17	Вехній кабель Консолі	1
18	Провід з'єднання рукоятки пульсу та панелі управління	1
19	Верхній кабель рукоятки пульсу	1
20	Накладка консолі	1
21	Накладка вентилятору	1
22	Накладка тримача батареї	1
23	Лівий тримач газети (журналу)	1
24	Правий тримач газети (журналу)	1
25	Накладка логотипу	1
26	Зовнішня стопорна шайба, D=4	1

Зображення та перелік деталей

Монтаж корпусу електронної плати

№	Опис	Кіль-ть
1	Корпус електронної плати	1
2	Плата панелі управління	1
3	Гвинт, ST2.9*9.5	18
4	PU подушки	14

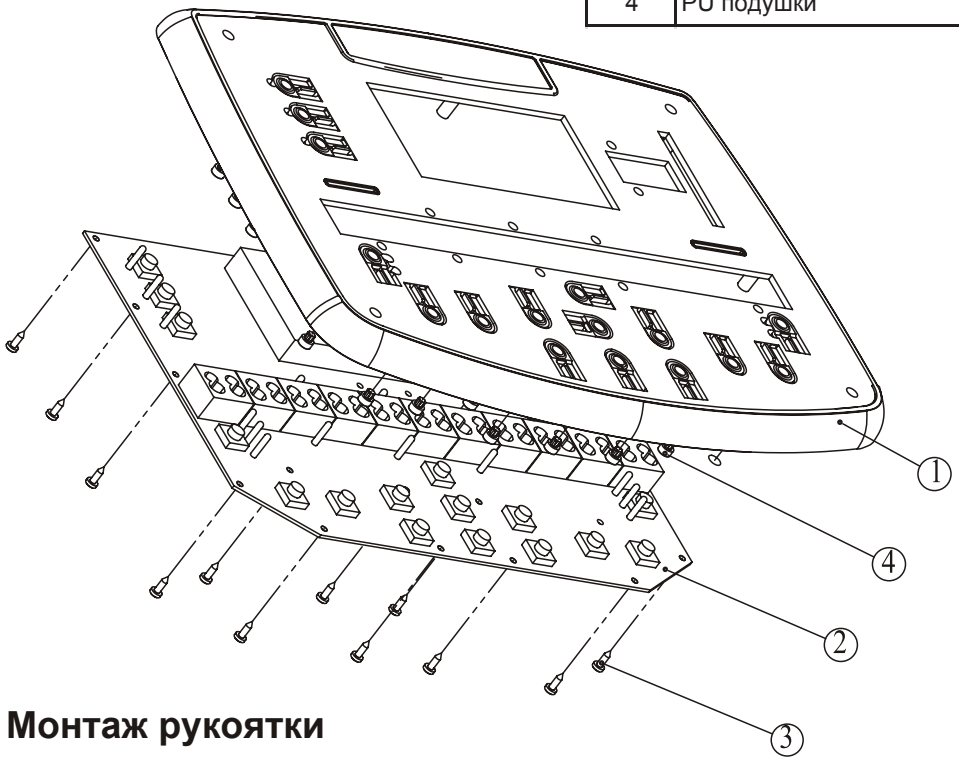

Монтаж рукоятки

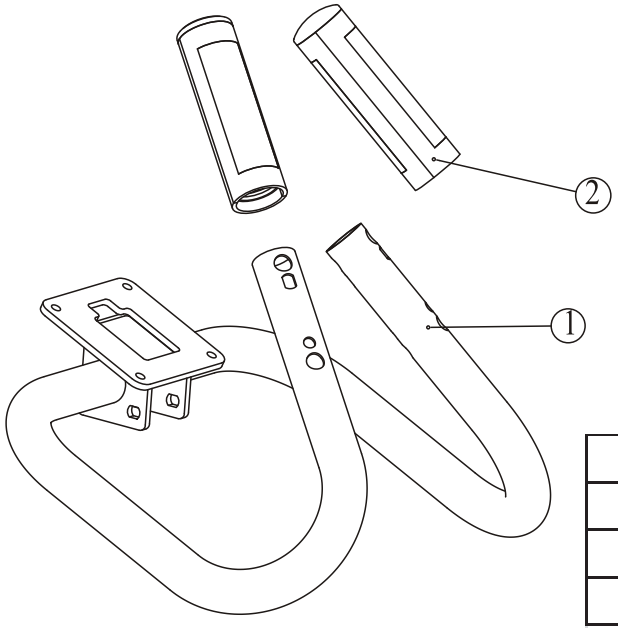

№	Опис	Кіль-ть
1	Рукоятка	1
2	Рукоятка серцевого ритму	2
3	Кабель рукоятки пульсу	1

Зображення та перелік деталей

Монтаж лівої стійки качання

№	Опис	Кіль-ть
1	Стійка качання	1
2	Підшипник, 6004	1
3	Підшипник, 6203	1
4	Хвиляста шайба, Ø20	1
5	Деталь кріплення стійки качання	1
6	Мідний підшипник, Ø25.4*Ø19*12	2
7	Шайба, Ø28.2*Ø11*3	1
8	Шестигранник, M10*20	1

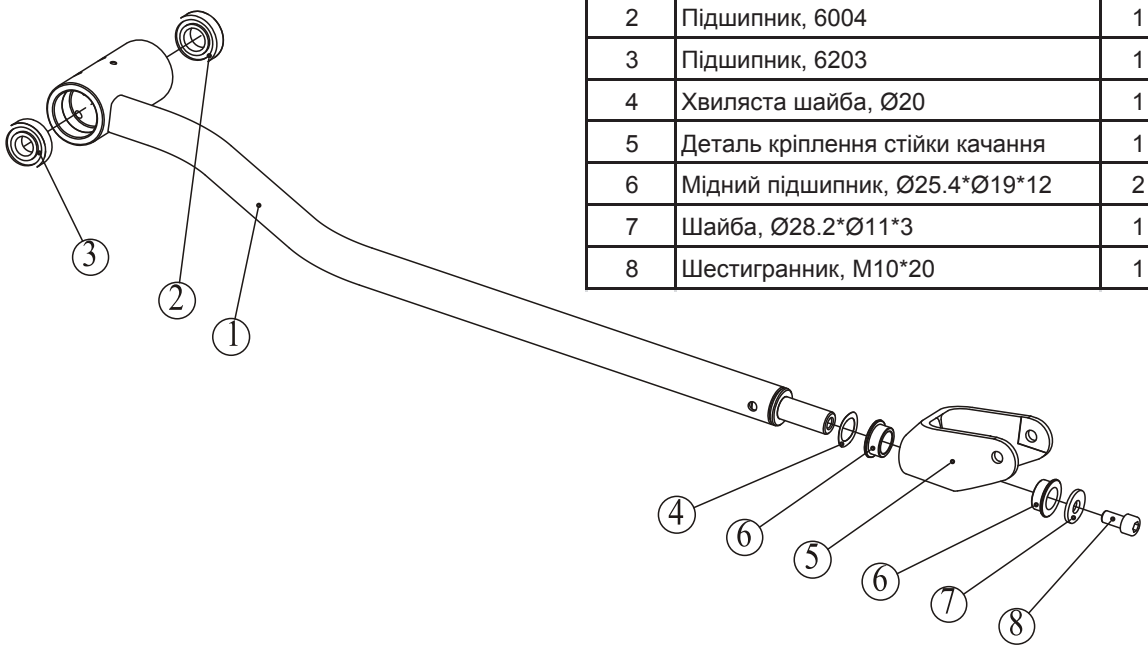

Монтаж правої стінки качання

№	Опис	Кіль-ть
1	Стійка качання	1
2	Підшипник, 6004	1
3	Підшипник, 6203	1
4	Хвиляста шайба, Ø20	1
5	Деталь кріплення стійки качання	1
6	Мідний підшипник, Ø25.4*Ø19*12	2
7	Шайба, Ø28.2*Ф11*3	1
8	Шестигранник, M10*20	1

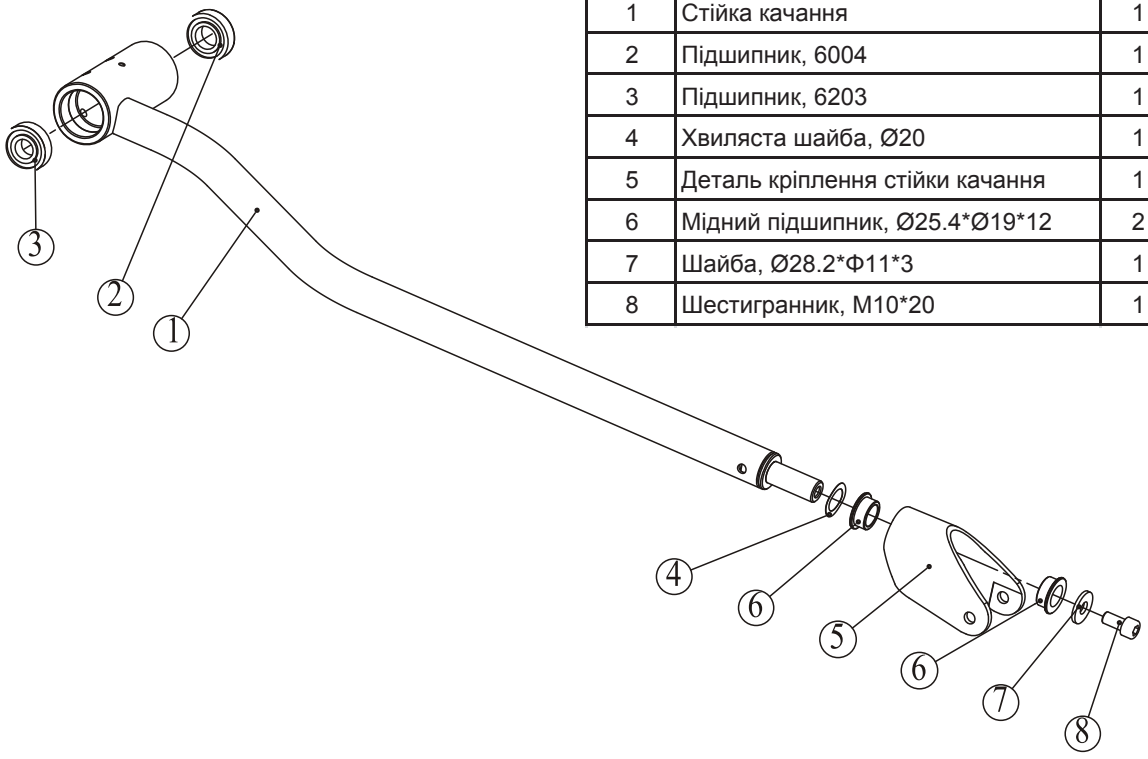

Монтаж лівої нижньої тяги

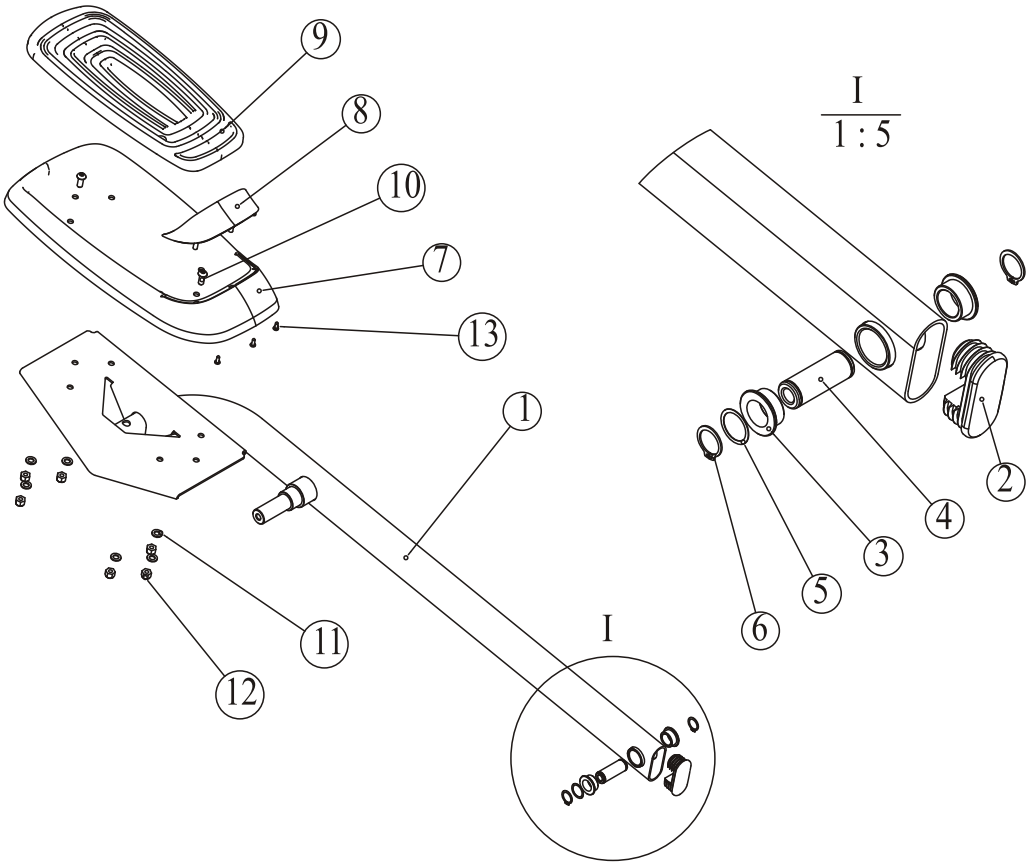

№	Опис	Кіль-ть	№	Опис	Кіль-ть
1	Нижня ліва тяга	1	8	Тримач педалі	1
2	Заглушка труби, RT30*70	1	9	Накладка педалі	1
3	Мідний підшипник, Ø25.4*Ø19*12	2	10	Гвинт під шестигранник, M8*20	2
4	З'єднувальний вал	1	11	Шайба, Ø9*Ø16*1.6	6
5	Шайба, Ø20.2*Ø25*0.35	1	12	Гайка, M8	6
6	Захисне кільце, Ø19	2	13	Гвинт, ST4.2*13	3
7	Педаль	1			

Монтаж правої нижньої тяги

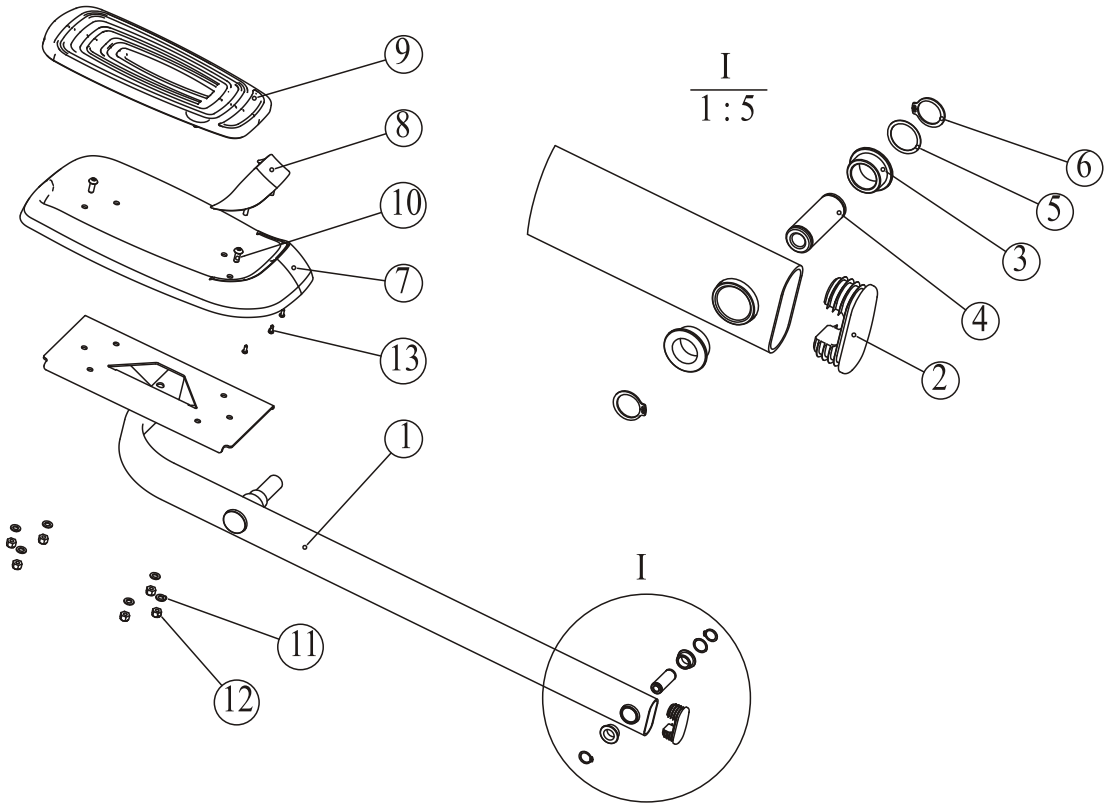

№	Опис	Кіль-ть	№	Опис	Кіль-ть
1	Права нижня тяга	1	8	Тримач педалі	1
2	Заглушка труби, RT30*70	1	9	Накладка педалі	1
3	Мідний підшипник, Ø25.4*Ø19*12	2	10	Гвинт під шестигранник, M8*20	2
4	З'єднувальний вал	1	11	Шайба, Ø9*Ø16*1.6	6
5	Шайба, Ø20.2*Ф25*0.35	1	12	Гайка, M8	6
6	Захисне кільце, Ø19	2	13	Гвинт, ST4.2*13	3
7	Педаль	1			

Монтаж лівого речага педалі

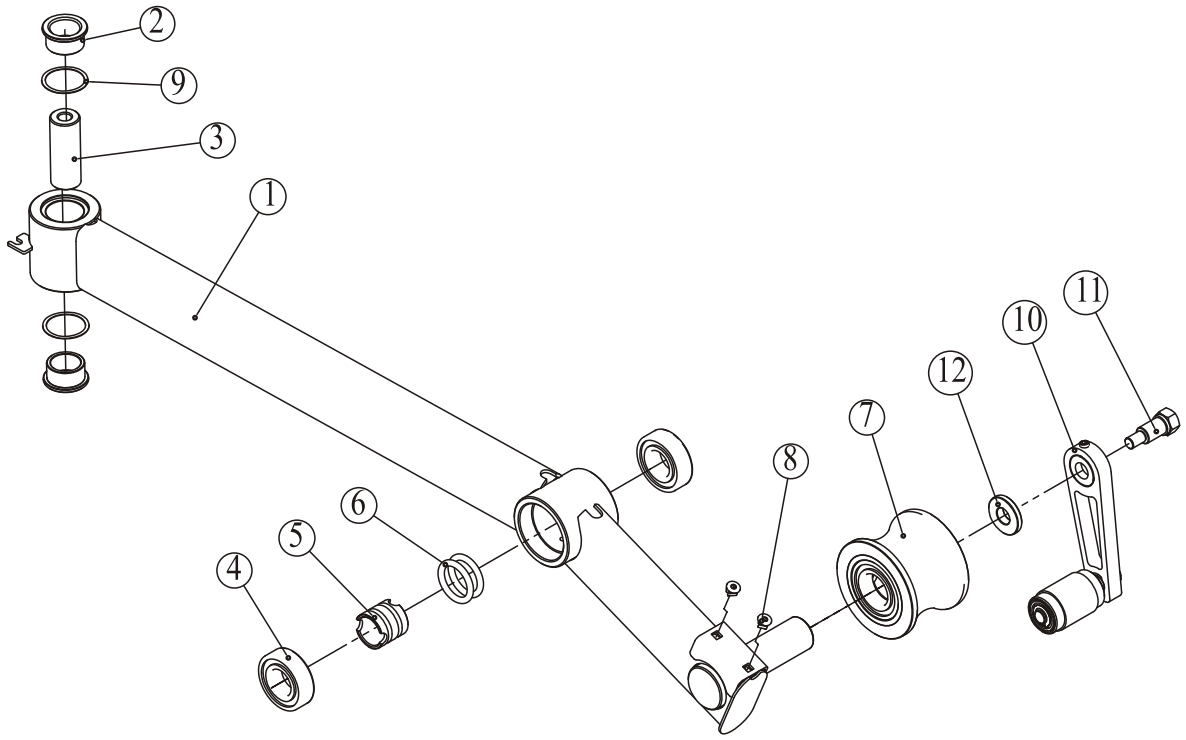

№	Опис	Кіль-ть	№	Опис	Кіль-ть
1	Лівий речаг педалі	1	7	Зібране колесо	1
2	Мідний підшипник, Ø38*Ø25.4*18	2	8	Гайка, PA6	2
3	З'єднувальний вал	1	9	PTFE Шайба, Ø39*Ø33*0.5	2
4	Підшипник, 6205	2	10	Монтаж нижнього ролика	1
5	Втулка підшипника	1	11	Болт з заплечиком, Ø19*50	1
6	Гумова ущільнююча шайба, Ø25*5.3	2	12	Втулка, Ø35*Ø15*8	1

Монтаж правого речага педалі

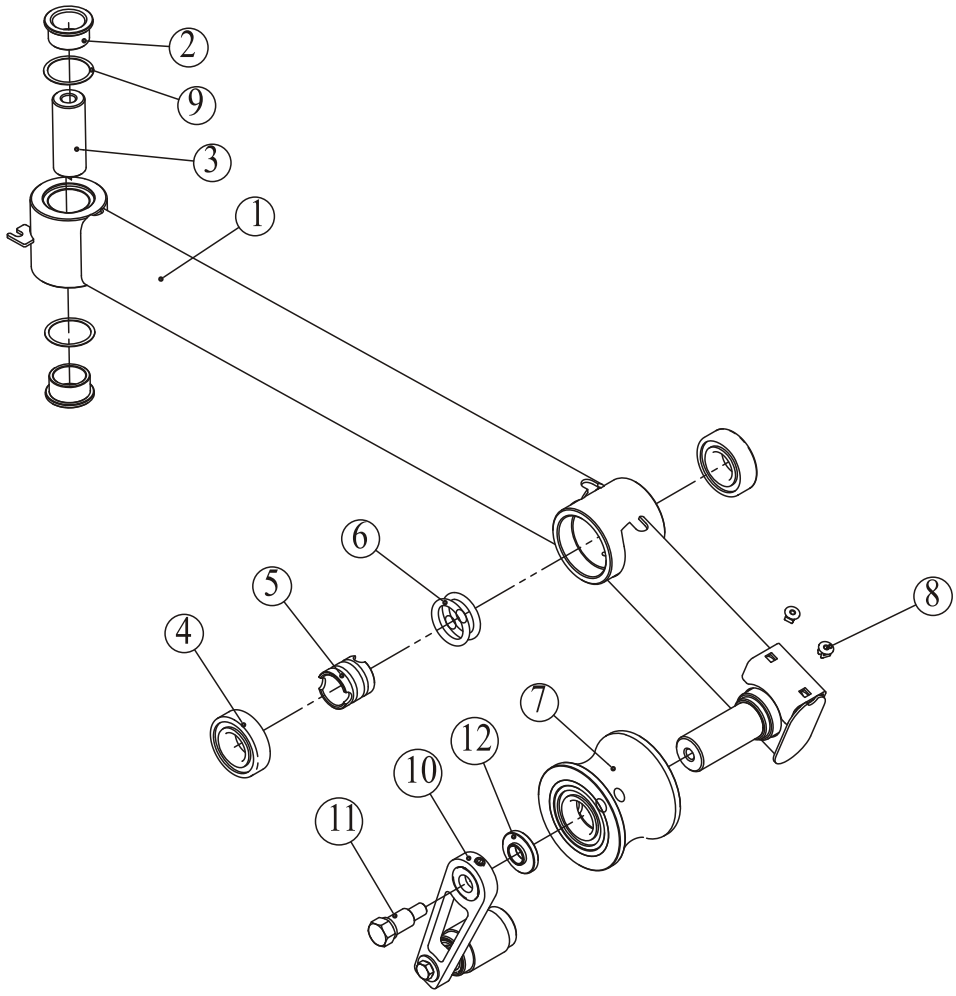

№	Опис	Кіль-ть	№	Опис	Кіль-ть
1	Правий речаг педалі	1	7	Зібране колесо	1
2	Мідний підшипник, Ø38*Ø25.4*18	2	8	Гайка, PA6	2
3	З'єднувальний вал	1	9	PTFE Шайба, Ø39*Ø33*0.5	2
4	Підшипник, 6205	2	10	Монтаж нижнього ролика	1
5	Втулка підшипника	1	11	Болт з заплечиком, Ø19*50	1
6	Гумова ущільнююча шайба, Ø25*5.3	2	12	Втулка, Ø35*Ø15*8	1

Монтаж нижнього колеса

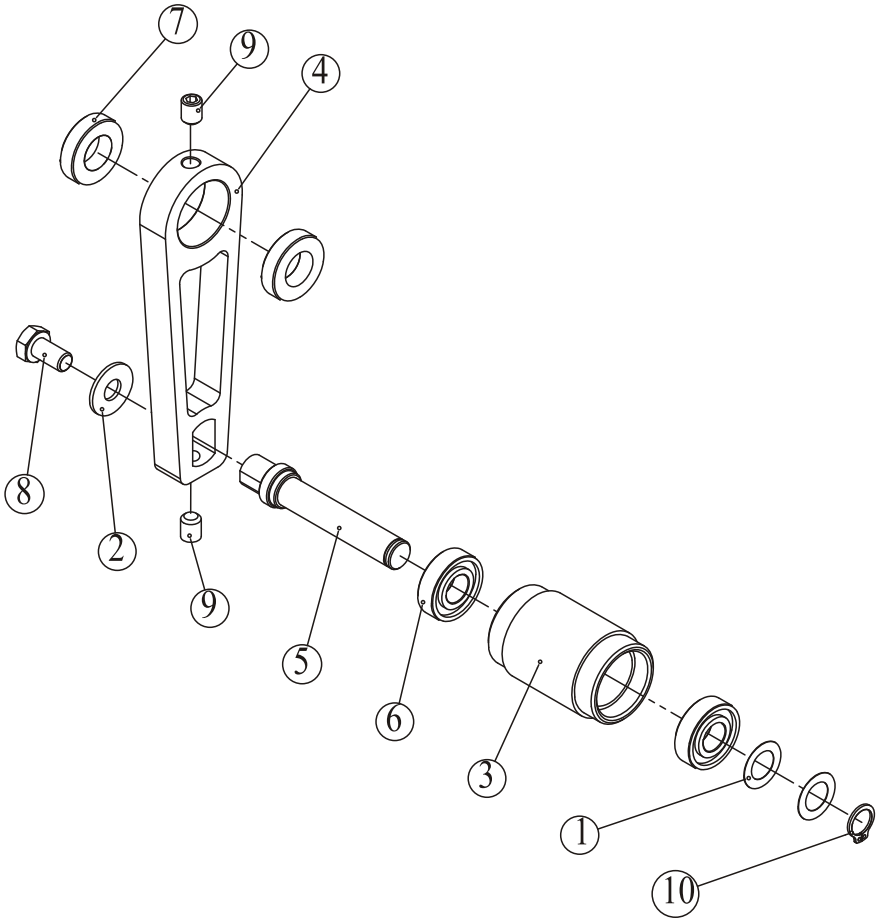

№	Опис	Кіль-ть	№	Опис	Кіль-ть
1	Шайба, Ø12.2*Ф20*0.2	2	6	Підшипник, 6001	2
2	Шайба, Ø9*Ф22*2	1	7	Підшипник, 61902	2
3	Нижній ролик	1	8	Болт з шестигранною головкою, М8*15	1
4	Бок. панель кріпл-ня: зібране нижнє колесо	1	9	Стопорний гвинт, М8*10	2
5	Вал нижнього ролика	1	10	Захисне кільце, Ø12	1

Зображення та перелік деталей

Монтаж колеса

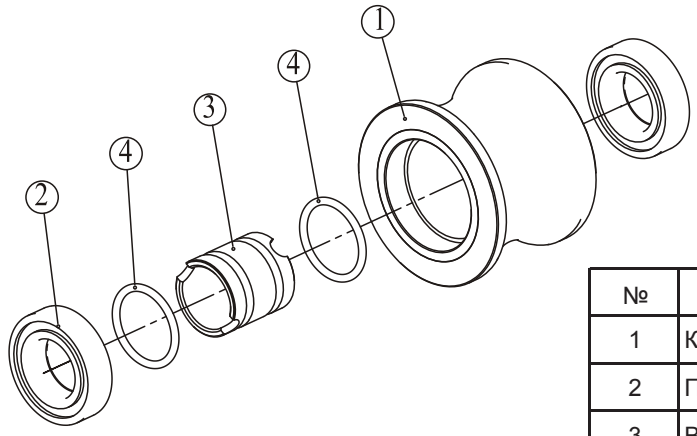

№	Опис	Кіль-ть
1	Колесо PU	1
2	Підшипник, 6006	2
3	Втулка підшипника колеса	1
4	Гумова ущільнююча шайба, Ø30*5.3	2

Монтаж рами доріжки шарикопідшипника

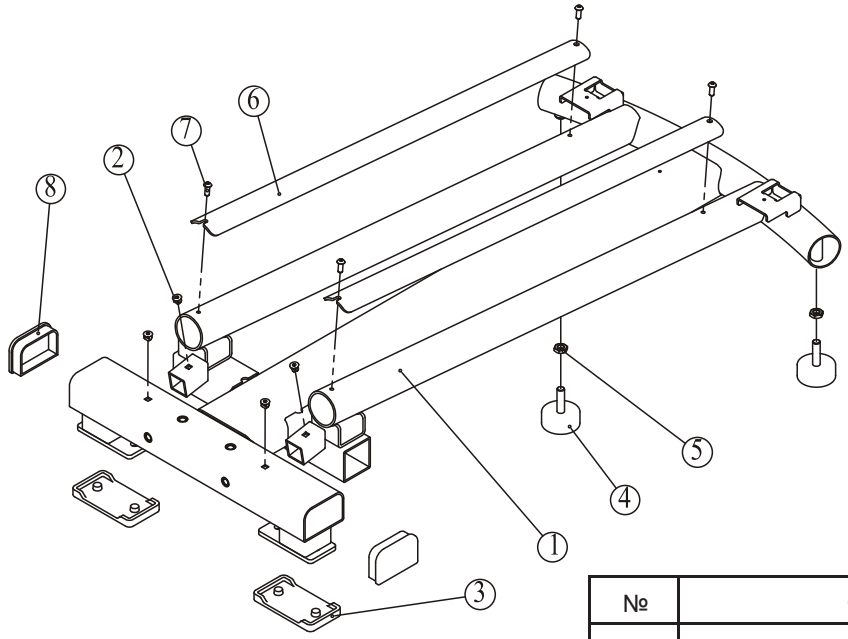

№	Опис	Кіль-ть
1	Рама доріжки шарикопідшипника	1
2	Гайка, PA6	4
3	Ніжка	2
4	Вирівнювальна ніжка	2
5	Гайка, M10	2
6	Напрямна рейка	2
7	Гвинт під шестигранник, M6*15	4
8	Заглушка труби, YJ75*50	2

Зображення та перелік деталей

Монтаж головної рами

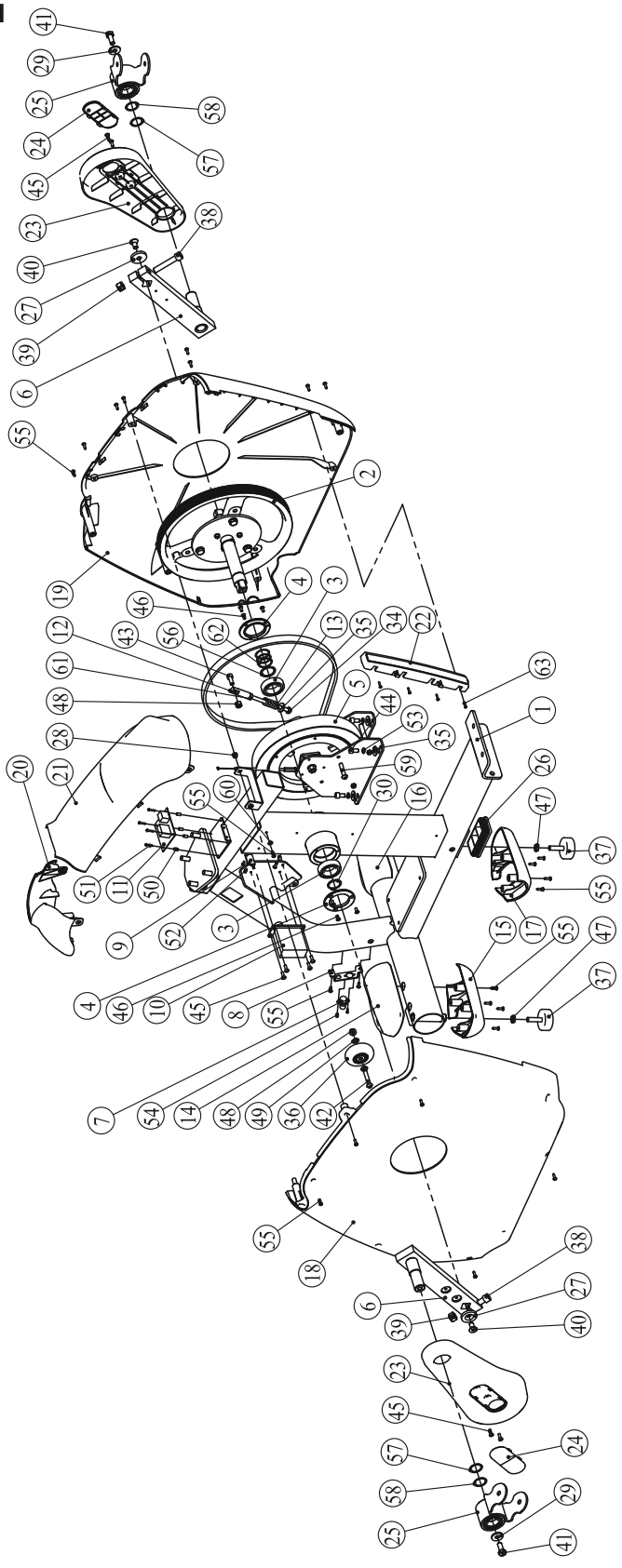

Монтаж головної рами

№	Опис	Кіль-ть	№	Опис	Кіль-ть
1	Основна рама	1	33	Магнітне кільце	1
2	Вал в зборі	1	34	Болт з шестигранною головкою, M8*150	1
3	Підшипник, 6006	2	35	Шайба, Ø9*Ø22*2	5
4	Верхня кришка підшипника, Ø76*6	2	36	Колесо PU	2
5	Зібрані гальма	1	37	Вирівнювальна ніжка	2
6	Кривошип	2	38	Болт з шестигранною головкою, M12*65	2
7	Авіаційний роз'єм	1	39	Нейлонова вставка стопорної, M12	2
8	Планка кріплення авіаційного роз'єму	1	40	Гвинт, M10*20	2
9	Сенсор	1	41	Болт з шестигранною головкою, M10*25	2
10	Двигун	1	42	Гвинт під шестигранник, M8*45	2
11	Плата піднімаючого двигуна	1	43	Шестигранник, M8*20	1
12	Ругулююча вісь	1	44	Шестигранник, M8*15	4
13	Пружина натягу	1	45	Гвинт, M5*15	8
14	Верхня кришка лівої передньої основи	1	46	Гвинт, M5*12	6
15	Нижня кришка лівої передньої основи	1	47	Гайка, M10	2
16	Верхня кришка правої передньої основи	1	48	Нейлонова вставка стопорної, M8	3
17	Нижня кришка правої передньої основи	1	49	Шайба, Ø9*Ø16*1.6	4
18	Ліва кришка	1	50	Прокладка	4
19	Права кришка	1	51	Хрестовий гвинт з кругл. головкою, M3*16	4
20	Зібрана верхня передня кришка	1	52	Хрестовий гвинт з кругл. головкою, M3*10	2
21	Зібрана верхня задня кришка	1	53	Пружинна шайба, Ø8	4
22	Захисна планка	1	54	Гвинт, ST2.9*13	2
23	Кожух кривошипа	2	55	Гвинт, ST4.2*16	25
24	Кришка кривошипа	2	56	Хвиляста шайба, Ø30	1
25	Зібране кіплення кривошипу	2	57	Шайба, Ø25	2
26	Заглушка труби, RT50*100	1	58	Хвиляста шайба, Ø25	2
27	Шайба, Ø38*6*Ø11	2	59	Гвинт під шестигранник, M8*40	1
28	Гайка, PA6	6	60	Зажим для проводу	2
29	Шайба, Ø28.2*Ø11*3	2	61	Гайка, M8	1
30	Захисне кільце, Ø30	1	62	Шайба, Ø35*Ø30*0.35	3
31	Кабель Консолі 2	1	63	Гвинт, ST2.9*16	4
32	Провід двигуна	1			

Загальна схема

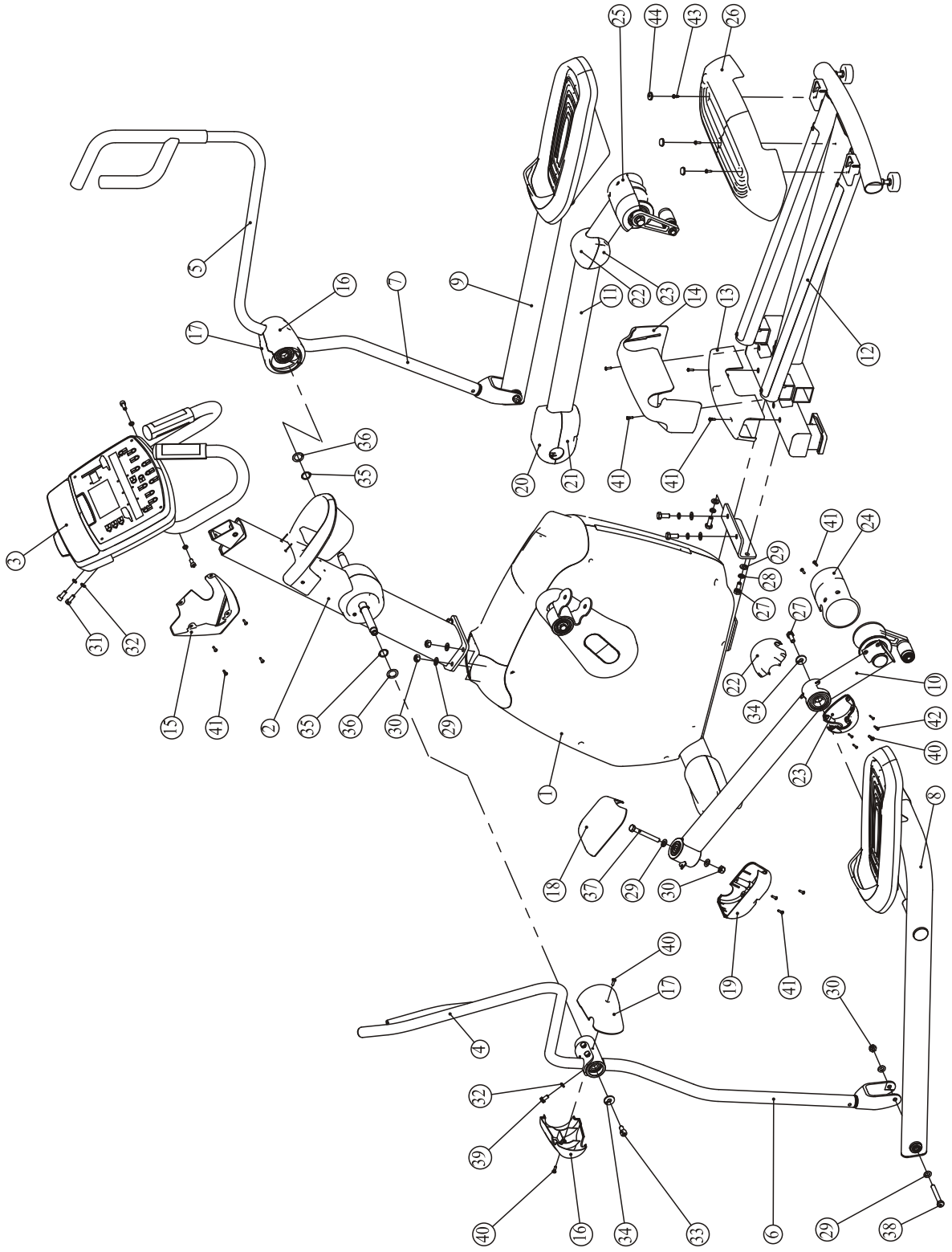

Зображення та перелік деталей

Загальна схема

№	Опис	Кіль-ть	№	Опис	Кіль-ть
1	Зібрана основна рама	1	24	Кришка лівого ролика	1
2	Зібрана стійка	1	25	Кришка правого ролика	1
3	Зібрана консоль	1	26	Міні педаль	1
4	Лівий з'ємний кронштейн	1	27	Болт з шестигранною головкою, M10*25	6
5	Правий з'ємний кронштейн	1	28	Пружинна шайба, Ø10	4
6	Зібрана ліва стійка качання	1	29	Шайба, Ø11*Ø20*2	16
7	Зібрана права стійка качання	1	30	Гайка, M10	8
8	Зібрана нижня ліва тяга	1	31	Шестигранник, 8*20	4
9	Зібрана права нижня тяга	1	32	Пружинна шайба, Ø8	12
10	Зібраний лівий речаг педалі	1	33	Шестигранник, 10*20	2
11	Зібраний правий речаг педалі	1	34	Шайба, Ø28.2*Ø11*3	4
12	Зібрані напрямні рельси	1	35	Шайба, Ø20.2*Ø25*0.35	2
13	Середня кришка 1	1	36	Хвиляста шайба, Ø20	2
14	Середня кришка 2	1	37	Болт з шестигранною головкою, M10*90	2
15	Кришка з'єднання консолі зі стійкою	1	38	Болт з шестигранною головкою, M10*75	2
16	Відкидна кришка 1	2	39	Болт з шестигранною головкою, M8*15	8
17	Відкидна кришка 2	2	40	Гвинт, M5*15	6
18	Верхня кришка лів. кріплення кривошипу	1	41	Гвинт, ST4.2*16	18
19	Нижня кришка лів. кріплення кривошипу	1	42	Гвинт, ST2.9*16	8
20	Верхня кришка прав. кріплення кривошипу	1	43	Шуруп з великою кругл. головк., ST4.2*16	3
21	Нижня частина прав. кріплення кривошипу	1	44	Опорна перекладка	3
22	Верхня кришка шарніра	2	45	Провід живлення	1
23	Нижня кришка шарніра	2	46	Блок живлення	1

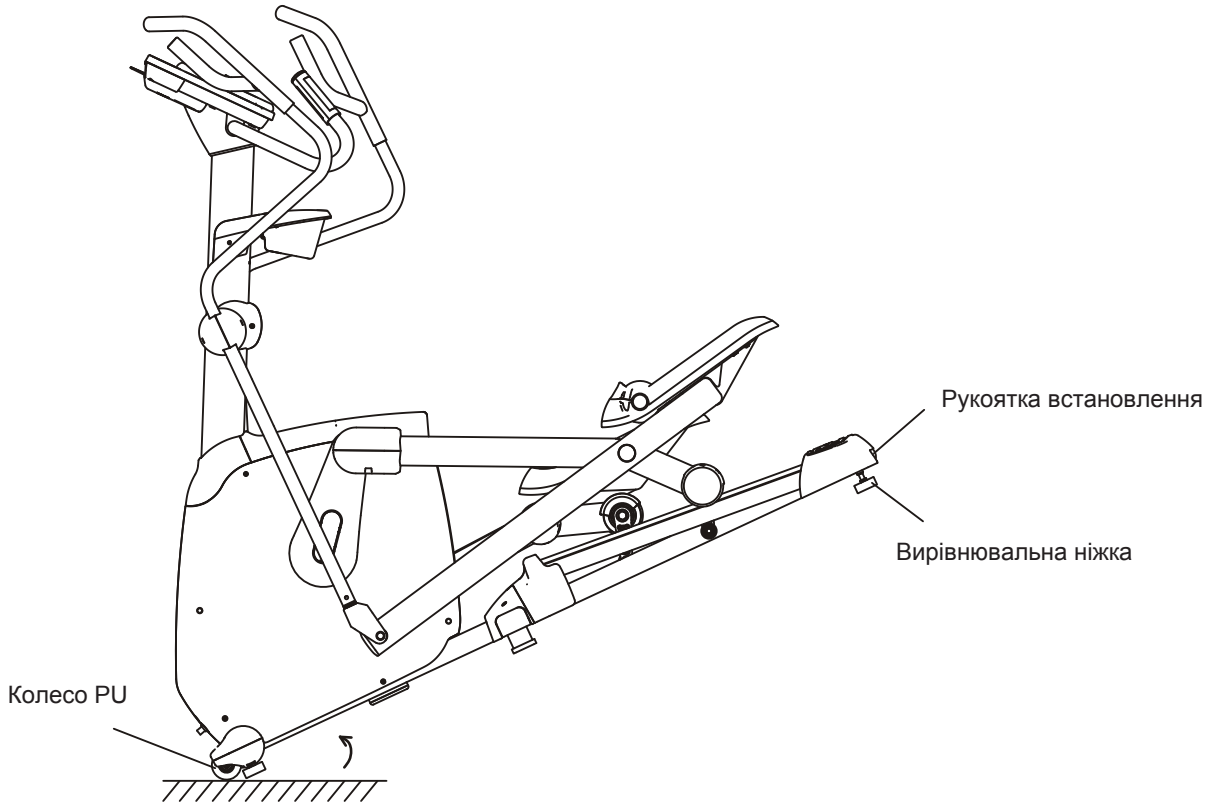

Інструкція

1. Задля переміщення тренажеру візьміться за рукоятку встановлення та потягніть його вгору. Перемістіть орбітрек, рухаючи його за допомогою колеса PU.

2. Перед початком використання тренажера, необхідно переконатись, що він надійно стоїть на землі. Відрегулюйте вирівнювальну ніжку у випадку, якщо тренажер стоїть не рівно.

3. Для тренажера необхіден адаптер DC12V.

Догляд

1. Затягуйте педалі кожні 3 місяці.

2. Якщо болти та гвинти мають тенденцію втрачатись, будь ласка, своєчасно закріплюйте їх.

ОГЛЯД ПАНЕЛІ УПРАВЛІННЯ

Програмні кнопки

Мета: Час, Калорії, Відстань, Кроки

Програма:P1 = Manual (Керівництво), P2 = Cardio (Кардіо), P3 = Interval (Інтервал), P4 = Burn Calories (Спалювання калорій), P5 = Pulse (Пульс), P6 = Random (Випадкова), P7 = Hill (Нахил), P8 = Advanced (Продвинута)

Мої тренування: 1 спеціалізовані програми, можуть бути змінені користувачами

Панель пульсу

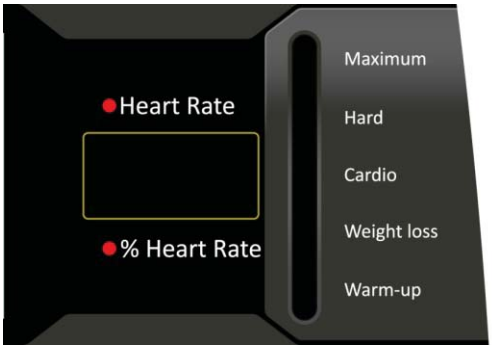

Функції панелі управління

Нижній дисплей + управління

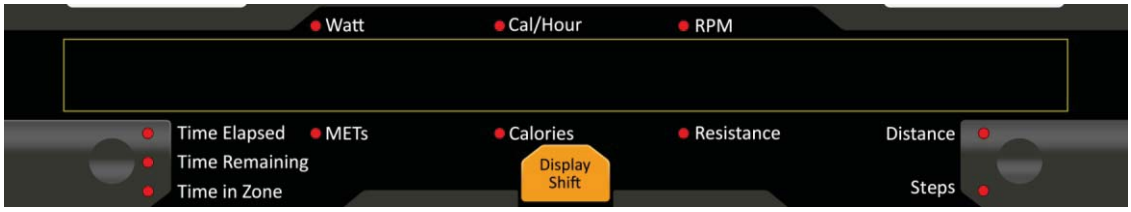

Верхній дисплей

Кнопки управління

ПРОГРАМУВАННЯ

Привітальне повідомлення:

Коли панель управління вмикається (в тому числі після перезагрузки): На нижньому дисплеї прокручується "PRESS GO OR SELECT PROGRAM" (Натисніть "GO" або виберіть програму для початку). Верхній дисплей відображає логотип протягом 3 секунд, а потім гасне.

Мета, Програми, Мої_тренування:

Якщо обрано TARGET (Мета)

Нижній дисплей показує "CALORIES TARGET" (Мета: калорії)

Нижній дисплей показує "PRESS ADJUST KEYS TO LOOP OR PRESS ENTER TO SELECT" (Натисніть клавіші регулювання, щоб переглянути доступні варіанти програм або натисніть "ENTER" для вибору)

Використовувайте клавіші регулювання: "+" або "-", щоб переглянути всі 4 цільові програми: "CALORIES TARGET (Мета: калорії), DISTANCE TARGET (Мета: дистанція), TIME TARGET (Мета: час), STEPS TARGET (Мета: кроки)" Натисніть "Enter", щоб обрати.

Функції панелі управління

Якщо обрано "CALORIES TARGET" (Мета: калорії)

Нижній дисплей показує "CALORIES TARGET: ENTER CALORIES" (Мета калорії: оберіть кількість калорій)

Нижній дисплей відобразить "100kcal"

Напис "100kcal" мигне та залишиться на дисплеї.

Використовуйте клавіші регулювання: "+" або "-", щоб змінити значення за замовченням на 20 калорій.

Для підтвердження натисніть "Enter"

Нижній дисплей показує "ENTER WEIGHT" (Оберіть вагу)

Нижній дисплей відобразить "70kg"

Напис "70kg" мигне та залишиться на дисплеї.

Для налаштування використовуйте клавіші регулювання: "+" або "-"

Для підтвердження натисніть "Enter" або "GO"

Верхній дисплей відобразить"3","2","1"

Програма почалась.

Якщо обрано "DISTANCE TARGET "(Мета: відстань)

Нижній дисплей показує "DISTANCE TARGET: ENTER DISTANCE" (Мета відстань: оберіть дистанцію)

Нижній дисплей відобразить "5km"

Напис "5km" мигне та залишиться на дисплеї.

Для налаштування використовуйте клавіші регулювання: "+" або "-"

Для підтвердження натисніть "Enter" або "GO"

Верхній дисплей відобразить "3","2","1"

Програма почалась.

Якщо обрано "TIME TARGET" (Мета: Час)

Нижній дисплей показує "TIME TARGET: ENTER TIME" (Мета час: оберіть час) Нижній дисплей відобразить "30mins"

Напис "30mins" мигне та залишиться на дисплеї.

Для налаштування використовуйте клавіші регулювання: "+" або "-"

Для підтвердження натисніть "Enter" або "GO"

Верхній дисплей відобразить "3","2","1"

Програма почалась.

Функції панелі управління

Якщо обрано "STEPS TARGET" (Мета: кроки)

Нижній дисплей показує "STEPS TARGET: ENTER STEPS" (Мета кроки: оберіть кількість кроків)

Нижній дисплей відобразить "8000"

Напис "8000" мигне та залишиться на дисплеї.

Використовуйте клавіші регулювання: "+" або "-", щоб змінити значення за замовченням на 500 кроків.

Для підтвердження натисніть "Enter" або "GO"

Верхній дисплей відобразить "3","2","1"

Програма почалась.

Програми

Програма:P1 = Manual (Керівництво), P2 = Cardio (Кардіо), P3 = Interval (Інтервал), P4 = Burn Calories (Спалювання калорій), P5 = Heart Rate (Пульс), P6 = Random (Випадкова), P7 = Hill (Нахил), P8 = Advanced (Продвинута)

Натискайте "Program" для того, щоб переглянути усі програми.

Для всіх восьми програм:

Використовуйте клавіші регулювання: "+" або "-"

Верхній дисплей: "P1" або "P2"... відповідно вибору користувача

Нижній дисплей показує "MANUAL MODE" (Ручний Режим) на P1, "CARDIO MODE" (Кардіо Режим) на P2

Нижній дисплей показує "PRESS ADJUST KEYS TO LOOP OR PRESS ENTER TO SELECT" (Натисніть клавіші регулювання, щоб переглянути варіанти програм або натисніть "ENTER" для вибору). Натисніть "Enter" або "GO", щоб почати.

Якщо обрано (P1) "Manual" (Керівництво)

Нижній дисплей показує "MANUAL MODE: ENTER WEIGHT" (Ручний режим: оберіть вагу)

Нижній дисплей відобразить "70kg"

Напис "70kg" мигне та залишиться на дисплеї.

Для налаштування використовуйте клавіші регулювання: "+" або "-"

Для підтвердження натисніть "Enter"

Нижній дисплей показує "ENTER TIME" (Оберіть час)

Нижній дисплей відобразить "20mins"

Напис "20mins" мигне та залишиться на дисплеї.

Для налаштування використовуйте клавіші регулювання: "+" або "-"

Для підтвердження натисніть "Enter" або "GO"

Верхній дисплей відобразить "3","2","1"

Програма почалась.

Якщо обрано (P2)"Cardio" (Кардіо)
Нижній дисплей показує "CARDIO MODE: ENTER WEIGHT" (Кардіо режим: оберіть вагу)
Нижній дисплей відобразить "70kg"
Напис "70kg" мигне та залишиться на дисплеї.
Для налаштування використовуйте клавіші регулювання: "+" або "-"
Для підтвердження натисніть "Enter"
Нижній дисплей показує "ENTER TIME" (Оберіть час)
Нижній дисплей відобразить "20mins"
Напис "20mins" мигне та залишиться на дисплеї.
Для налаштування використовуйте клавіші регулювання: "+" або "-"
Для підтвердження натисніть "Enter" або "GO"
Верхній дисплей відобразить "3","2","1"
Програма почалась.
Якщо обрано (P3) "Interval" (Інтервал)
Нижній дисплей показує "INTERVAL MODE: ENTER WEIGHT" (Режим інтервалів: оберіть вагу)
Нижній дисплей відобразить "70kg"
Напис "70kg" мигне та залишиться на дисплеї.
Для налаштування використовуйте клавіші регулювання: "+" або "-"
Для підтвердження натисніть "Enter"
Нижній дисплей показує "ENTER TIME" (Оберіть час)
Нижній дисплей відобразить "20mins"
Напис "20mins" мигне та залишиться на дисплеї.
Для налаштування використовуйте клавіші регулювання: "+" або "-"
Для підтвердження натисніть "Enter"
Нижній дисплей показує "ENTER LOWER RESISTANCE LIMIT" (Оберіть найменьший поріг навантаження)
Нижній дисплей відобразить "8"
Напис "8" мигне та залишиться на дисплеї.
Для налаштування використовуйте клавіші регулювання: "+" або "-"
Для підтвердження натисніть "Enter"
Нижній дисплей показує "ENTER UPPER RESISTANCE LIMIT" (Оберіть найвищий поріг навантаження)
Нижній дисплей відобразить "10"
Напис "10" мигне та залишиться на дисплеї.
Для налаштування використовуйте клавіші регулювання: "+" або "-"
Для підтвердження натисніть "Enter" або "GO"
Верхній дисплей відобразить відобразить "3","2","1"
Програма почалась.

Якщо обрано (P4) "Burn Calories" (Спалювання калорій)
Нижній дисплей показує "BURN CALORIES MODE: ENTER MAX RESISTANCE" (Режим спалювання калорій: оберіть максимальне навантаження)
Нижній дісплей відобразить "10"
Напис "10" мигне та залишиться на дисплеї.
Для налаштування використовуйте клавіші регулювання: "+" або "-"
Для підтвердження натисніть "Enter" або "GO"
Верхній дисплей відобразить "3","2","1"
Програма почалась.

Якщо обрано (P5) "Heart Rate" (Серцевий Ритм, далі CP)
Нижній дісплей показує "HEART RATE TRAINING: 65%HR" (Тренування серцевого м'язу: 65% від максимального CP)
Нижній дисплей відобразить: "PRESS ENTER TO SELECT. USE RESISTANCE ADJUSTMENT KEY TO SEE OTHER PROGRAMS" (Натисніть "ENTER" для вибору. Використовуйте клавіші регулювання для того, щоб переглянути інші програми)
Використовувайте клавіші регулювання: "+" або "-", щоб переглянути всі 3 програми CP: 65%, 75%, 85%.
Натисніть "Enter", щоб обрати:

Якщо обрано 65%
Нижній дисплей показує "65% HR: ENTER WEIGHT" (65% CP: Оберіть вагу)
Нижній дисплей відобразить "70kg"
Напис "70kg" мигне та залишиться на дисплеї.
Для налаштування використовуйте клавіші регулювання: "+" або "-"
Для підтвердження натисніть "Enter"
Нижній дисплей показує "ENTER TIME" (Оберіть час)
Нижній дисплей відобразить "20mins"
Напис "20mins" мигне та залишиться на дисплеї.
Для налаштування використовуйте клавіші регулювання: "+" або "-"
Для підтвердження натисніть "Enter"
Нижній дисплей показує "ENTER AGE" (Оберіть вік)
Нижній дисплей показує "40"
Напис "40" мигне та залишиться на дисплеї.
Для налаштування використовуйте клавіші регулювання: "+" або "-"
Для підтвердження натисніть "Enter" або "GO"
Верхній дисплей відобразить "3","2","1"
Програма почалась.

Якщо обрано 75%, нижній дисплей показує "HEART RATE TRAINING 75% HR" (Тренування серцевого м'язу: 75% СР)
Нижній дисплей показує "75%HR: ENTER WEIGHT" (75%СР: Оберіть вагу) см. вище.

Якщо обрано 85%, нижній дисплей показує "HEART RATE TRAINING 85 HR" (Тренування серцевого м'язу: 75% СР)
Нижній дисплей показує "85%HR: ENTER WEIGHT" (85%СР: Оберіть вагу) см. вище.

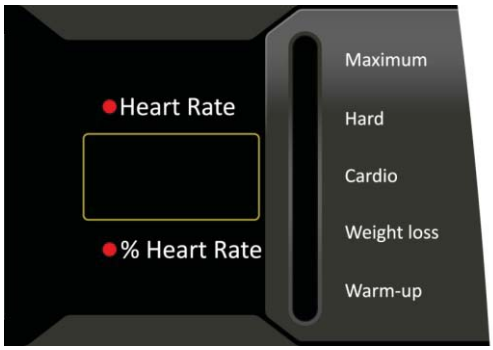

Усього є 10 індикаторів СР, від розминки до максимального значення:
Коли пульс користувача менше, ніж 55% СР, загорається 1-ий індикатор.
Коли пульс користувача стає вище, ніж 55% СР, загорається 2-ий індикатор.
Коли пульс користувача стає вище, ніж 60% СР, загорається 3-ій індикатор.
Коли пульс користувача стає вище, ніж 65% СР, загорається 4-ий індикатор.
Коли пульс користувача стає вище, ніж 70% СР, загорається 5-ий індикатор.
Коли пульс користувача стає вище, ніж 75% СР, загорається 6-ий індикатор.
Коли пульс користувача стає вище, ніж 80% СР, загорається 7-ий індикатор.
Коли пульс користувача стає вище, ніж 85% СР, загорається 8-ий індикатор.
Коли пульс користувача стає вище, ніж 90% СР, загорається 9-ий індикатор.
Коли пульс користувача стає вище, ніж 95% СР, загорається 10-ий індикатор.

Якщо обрано (P6) "Random" (Випадкова)
Нижній дисплей показує "RANDOM MODE: PRESS ENTER OR GO TO BEGIN" (Випадковий режим: натисніть "ENTER" або "GO", щоб почати)
Верхній дисплей відобразить "3","2","1"
Програма почалась.

Якщо обрано (P7) Hill (Нахил)

Нижній дисплей показує "HILL MODE: ENTER WEIGHT" (Режим нахалу: оберіть вагу)
Нижній дисплей відобразить "70kg"
Напис "70kg" мигне та залишиться на дисплеї.
Для налаштування використовуйте клавіші регулювання: "+" або "-"
Для підтвердження натисніть "Enter"
Нижній дисплей показує "ENTER TIME" (Оберіть час)
Нижній дисплей відобразить "20mins"
Напис "20mins" мигне та залишиться на дисплеї.
Для підтвердження натисніть "Enter" або "GO"
Верхній дисплей відобразить "3","2","1"
Програма почалась.

Якщо обрано (P8) "Advanced" (Продвинута)

Продвинута програма: 6000 кроків, 8000 кроків, Спалювання жиру
Нижній дисплей показує "ADVANCED MODE: 6K STEPS" (Продвинутий режим: 6000 кроків)
Нижній дисплей показує: "PRESS ADJUSTMENT KEY TO LOOP, OR PRESS ENTER TO SELECT" (Натисніть клавіші регулювання, щоб переглянути варіанти програм або натисніть "ENTER" для вибору). Якщо натиснути клавішу регулювання, нижній дисплей відобразить "ADVANCED MODE: 8K STEPS" (Продвинутий режим: 8000 кроків). Натисніть клавішу регулювання ще раз і нижній дисплей відобразить "ADVANCED MODE: FAT BURN" (Спалювання жиру). Таким чином натискайте клавішу регулювання, щоб переглянути всі 3 програми та натисніть "Enter", щоб обрати необхідну. Для усіх трьох програм:

Якщо обрано 6000 кроків
Верхній дисплей відобразить "3","2","1"
Програма почалась.
Якщо обрано 8000 кроків
Верхній дисплей відобразить "3","2","1"
Програма почалась.
Якщо обрано програму Спалювання жиру
Нижній дисплей показує "FAT BURN MODE: ENTER WEIGHT" (Режим спалювання жиру: оберіть вагу)
Нижній дисплей відобразить "70kg"
Напис "70kg" мигне та залишиться на дисплеї.
Для налаштування використовуйте клавіші регулювання: "+" або "-"
Для підтвердження натисніть "Enter"

Нижній дисплей показує "ENTER AGE" (Оберіть вік)
Нижній дисплей показує "40"
Напис "40" мигне та залишиться на дисплеї.
Для налаштування використовуйте клавіші регулювання: "+" або "-"
Нижній дисплей показує "ENTER TIME" (Оберіть час)
Нижній дисплей відобразить "20mins"
Напис "20mins" мигне та залишиться на дисплеї.
Для налаштування використовуйте клавіші регулювання: "+" або "-"
Для підтвердження натисніть "Enter"
Верхній дисплей відобразить "3","2","1"
Програма почалась.

Мої тренування
Якщо обрано "Мої тренування"
Нижній дисплей показує "MY WORKOUTS - DESIGN YOUR OWN WORKOUT"
(Мої тренування: створіть своє власне тренування)
Верхній дисплей відобразить "70kg"
Напис "70kg" мигне та залишиться на дисплеї.
Для налаштування використовуйте клавіші регулювання: "+" або "-"
Для підтвердження натисніть "Enter"
Нижній дисплей показує "ENTER AGE" (Оберіть вік)
Нижній дисплей показує "40"
Напис "40" мигне та залишиться на дисплеї.
Для налаштування використовуйте клавіші регулювання: "+" або "-"
Нижній дисплей показує "ENTER TIME" (Оберіть час)
Нижній дисплей відобразить "20mins"
Напис "20mins" мигне та залишиться на дисплеї.
Для налаштування використовуйте клавіші регулювання: "+" або "-"
Для підтвердження натисніть "Enter" та перейдіть до наступної частини.
Кори-стувач може встановити 16 частин. Закінчіть налаштування усіх 16-ти частин. Для підтвердження натисніть "Enter" або "GO"
Верхній дисплей відобразить "3","2","1"
Програма почалась.

Функції панелі управління

Нижній дисплей + управління

Кнопка зміни режиму відображення часу

Кнопка зміни відображення відстані

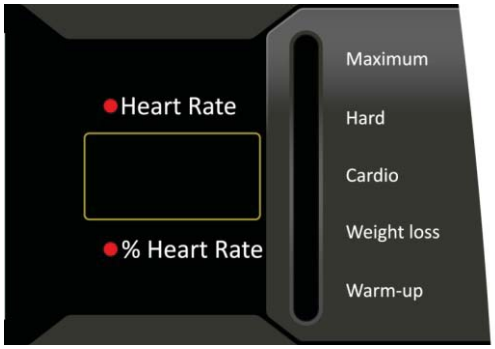

За замовченням на дисплеях відображається: "Time Elaspsed" (Час, що минув), "METS" (Метаболічний Еквівалент), "Calories" (Калорії), "Resistance" (Навантаження), "Distance" (Відстань).

Для зміни режиму відорбраження, користувач має натиснути "Display shift". В таком випадку, на дисплеях замість старої інформації відобразиться нова:

"METS" (Метаболічний Еквівалент) -> "Watt" (Ват)

"Calories" (Калорії) -> "Cal/Hour" (Калорії на годину)

"Resistance" (Навантаження) -> "RPM" (Кількість обертів за хвилину)

"Heart Rate" (Абсолютне значення СР) -> % "HeartRate" (Відсоткове значення СР)

При комжному натисканні "Time shift button" (Кнопка зміни режиму відображення часу) значення будут змінюватись наступним чином:

"Time Elapsed" (Час, що минув) -> "Time Remaining" (Час, що залишився) -> "Time in Zone" (Час у цільовій зоні)

Час, що минув: кількість часу минуло з початку тренування.

Час, що залишився: кількість часу, що залишилось до кінця тренування.

Час у цільовій зоні: Час знаходження у певній цільовій зоні серцевого ритму. Значення активно тільки коли обрана програма Серцевого Ритму.

При кожному натисканні "Distance shift button" (Кнопка зміни відображення відстані) значення будут змінюватись наступним чином:

"Distance" (Відстань) -> "Steps" (Кроки)

Функції панелі управління

Кнопки управління

"TIME" +/-

Протягом тренування: натисність один раз для того, щоб змінити значення. Напис з відображеним часом мигне і користувач зможе змінити значення за допомогою клавіш управління навантаженням. Натисніть "Enter", щоб зберегти значення.

"COOL DOWN"

Натисність один раз для того, щоб перейти в режим завершення тренуваннь.

"GO"

Натисніть один раз для початку програми.

Верхній дисплей відобразить "3","2","1"

Програма почалась.

"Reset"

Натисніть один раз для перезавантаження Панелі управління.

"RESISTANCE ADJUSTMENT" (Клавіши зміни навантаження)

Натисніть стрілку вгору та стрілку вниз для того, щоб змінити навантаження на 1.

"ENTER"

Натисніть для початку програм, коли вся інформація введена.

"CLEAR/ PAUSE"

Зтерти введене значення. Поточне значення не буде змінено. Нижній дисплей відобразить "PAUSE, PRESS GO TO RESUME" (Тренування зупинено, натисніть "GO", щоб повернутися до тренування). Верхній дисплей відобразить "II".

Керівництво щодо усунення неполадок

Пошкодження	Можлива причина	Відповідні дії
Показники пульсу помилкові або взагалі відсутні	Електроди ремінного передавача недостатньо вологі для того, щоб точно заміряти серцевий ритм.	Зволожити електроди ремінного передавача.
	Електроди ремінного передавача не щільно прилягають до шкіри.	Перевірити, щоб електроди ремінного передавача щільно прилягали до шкіри.
	Ремінний передавач потребує очищення.	Вимити ремінний передавач з м'яким милом та водою.
	Ремінний передавач знаходиться далі ніж 1 метр від приймача.	Перевірити, що ремінь знаходиться не далі 1 метру від приймача.
	Зношення батареї реміня.	Звернутися до сервісного центру для отримання інструкцій про те, як замінити нагрудний ремінь.
Надмірно завишені показники пульсу	Електромагнітні хвилі від мобільних телефонів.	Перемістити тренажер на декілька см від імовірної причини, або перемістити ймовірну причину на декілька см від тренажера. Рухайте орбітрек доки показники не стануть точними.
	Електромагнітні хвилі від комп'ютерів.	
	Електромагнітні хвилі від машин.	
	Електромагнітні хвилі від високовольтних ліній.	
	Електромагнітні хвилі від іншого працюючого обладнання для тренувань.	
	Електромагнітні перешкоди від іншого передавача серцевого ритму, що може знаходитись в радіусі метра.	

Комутація електронних компонентів

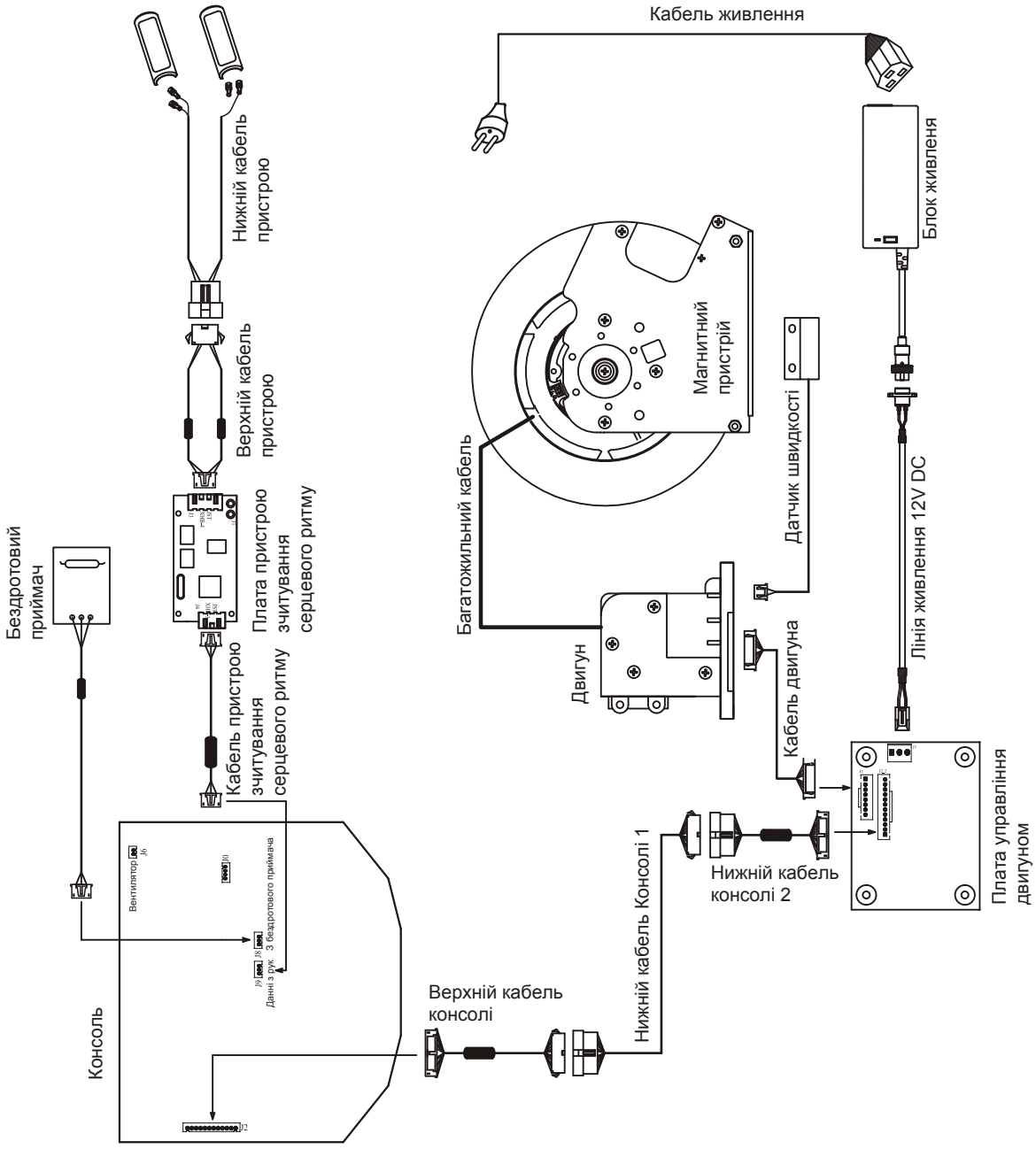

SYSTEM CERTIFICATION
ISO 9001
SGS
SYSTEM CERTIFICATION
ISO 14001
SGS
SYSTEM CERTIFICATION
OHSAS 18001
SGS
SYSTEM CERTIFICATION
ISO 10015
SGS